Datenblatt
vis/vt108/7b*-1

Vistec HMI 7” Touch Terminal

Abbildung 1 – vis/vt108/7b HMI 7”

- 7"(16:9 155 mm x 86 mm) Display
- Cortex ARM Prozessor
- 1 GB RAM
- 16 GB Speicher
- 1x 100 MBit/s Ethernet CPU-Uplink
- 1x 100 MBit/s Ethernet Downlink zum Ventiltreibermodul *mtv/ehm/c* verkettbar
- 3x USB 2.0
- *mts* Systemstecker
- Brownout-USV
- 4x mtv/ehm/c-Anschluss
- optionaler USB-Speicher-Anschluss
- lüfterlos

Der kapazitiver 10-Punkt Touch-Screen *vis/vt108/7b** kann zusammen mit *mtv/ehm/c* Ventiltreibermodulen zur Überwachung und Steuerung von Dosierventilen benutzt werden. Maximal vier Treibermodule können direkt am Terminal montiert werden, die dann wiederum mit weiteren *mtv/ehm/* Treibern verkettet werden können. Nicht benutzte *mtv/ehm/c* Schnittstellen werden mit einer Kurzschlussplatte versehen. Am Downlink können beliebige Ethernet Teilnehmer z.B. mtv/ehm/* angeschlossen werden. Daten können entweder auf der integrierten SD-Karte oder auf einem USB-Speichermedium (falls vorhanden) gespeichert werden. Das Terminal ist frontseitig staub- und wasserdicht und kann von vorne in einen Einbaurahmen montiert werden.

Technische Daten

Abmessungen H x B x T	119 mm x 201 mm x 32,5 mm
Einbau-Durchbruch H x W	116 mm x 187 mm (siehe Abb. 2)
Gewicht	805 g
Verbrauch	ca. 10 W
Brownout-USV	ca. 20 Sekunden
Powerstecker (nur 4-poliger Stecker benutzen)	Phoenix Contact 1757035 (MSTB 2,5/ 4-ST-5,08)
Nominale Betriebsspannung	24 V
Maximale Versorgungsspannung	20 - 28 V

Belegung mts Systemstecker

Pin	Funktion
1	Betriebsspannung
2	Heizer/Trigger
3	PE
4	RS485-A
5	GND
6	RS485-B

Zubehör

USB-Ethernet Schnittstelle	pc/usb.eth.1gbit
USB-WLAN Schnittstelle 2,4 GHz, 300 MBit/s	pc/usb.wlan.wl0086a
USB-rs485/rs422/rs232 Adapter, galvanisch getrennt	pc/usb.rs232-422-485
USB-CAN Adapter	zu/pcan_usb
USB Relaismodule, 4 Relais, 2,0 A, 250 Vac	zu/rel4.usb
Powerstecker	con:mstb.2,5.4st5,08

Copyright©2019

marco Systemanalyse und Entwicklung GmbH
Hans-Böckler-Str 2, 85221 Dachau, Deutschland
Tel +49 8131 5161-0 Fax +49 8131 5161-66

Distributed by: IGB-tech GmbH - T: +49 (0) 6322 949 5787 - www.igb-tech.de

PLC Steckerbelegung (8)

Pin	Funktion	Pin	Funktion
1	UB 24 V	11	OUT2C
2	GND	12	TRG2C
3	TRG1A	13	TRG1C
4	OUT1A	14	OUT1C
5	TRG2A	15	OUT1D
6	OUT2A	16	OUT2D
7	TRG1B	17	TRG1D
8	OUT1B	18	TRG2D
9	TRG2B	19	PE
10	OUT2B	20	PE

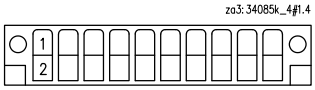

Signale

TRG1	Puls active high
TRG2	AUX active high
OUT1	betriebsbereit active high
OUT2	n.c. active high

Siehe doc:P/mtv/ehm/doc/011 für eine Beschreibung der Signale.

Technische Zeichnungen

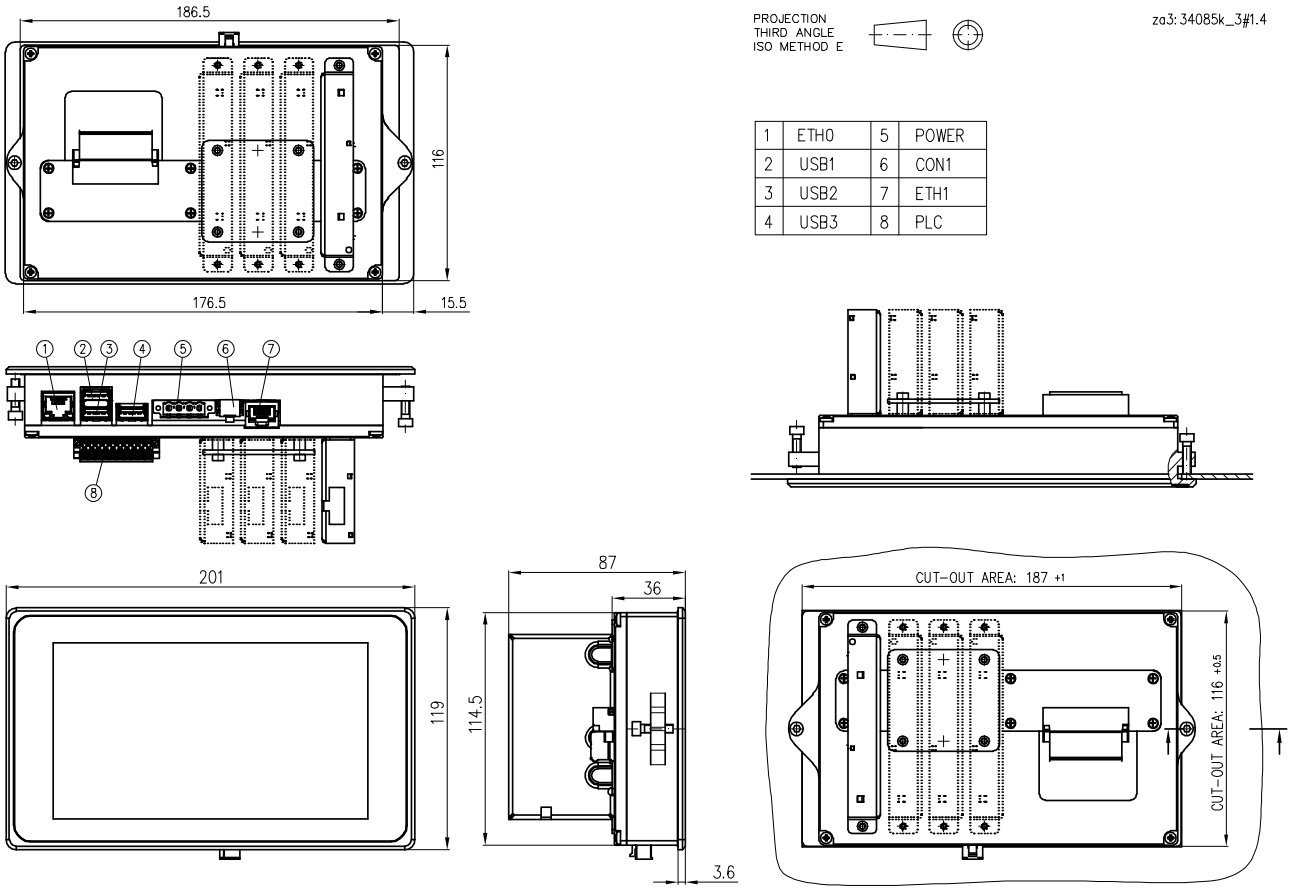

Abbildung 2 – Abmessungen und Plattenauschnitt HMI *vis/vt108/7b-1*

Anwendung

Das Human-Machine-Interface Terminal *vis/vt108/7b** dient zur visuellen und automatischen Überwachung und Steuerung von marco Dosiersystemen *mts* und Sensorsystemen *ps/ulm*. marco liefert dazu die Prozess- Visualisierungs- und Betriebssoftware VisTwo.

Distributed by: IGB-tech GmbH - T: +49 (0) 6322 949 5787 - www.igb-tech.de

Systemschemen

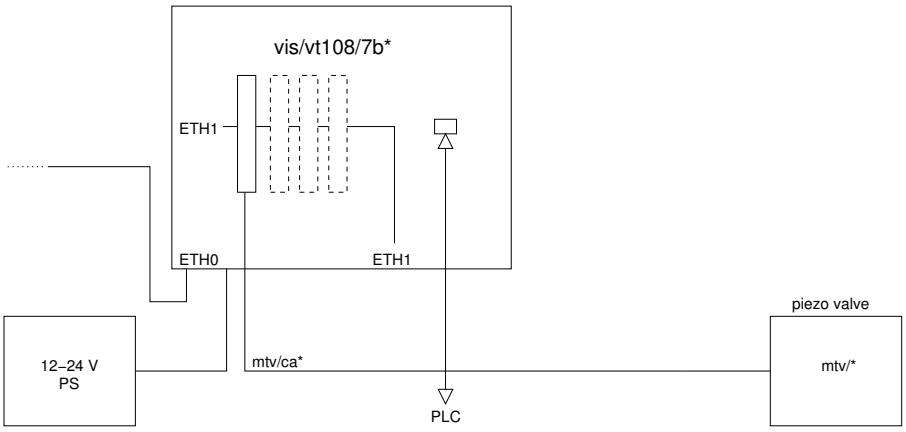

Abbildung 3 – Anwendungshinweis

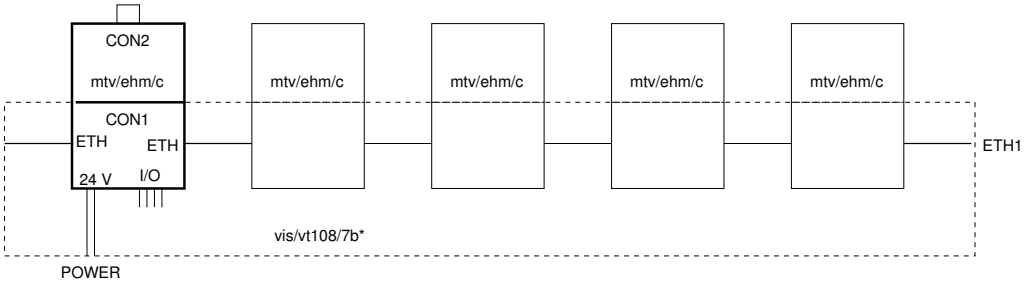

Abbildung 4 – Verkettung *mtv/ehm/c*

Bestellnummer	Bezeichnung
vis/vt108/7b1-1	Vistec HMI 7” Touch Terminal, 1x mtv/ehm/c
vis/vt108/7b2-1	Vistec HMI 7” Touch Terminal, 2x mtv/ehm/c
vis/vt108/7b3-1	Vistec HMI 7” Touch Terminal, 3x mtv/ehm/c
vis/vt108/7b4-1	Vistec HMI 7” Touch Terminal, 4x mtv/ehm/c

Distributed by: IGB-tech GmbH - T: +49 (0) 6322 949 5787 - www.igb-tech.de